MYIMAGE

PDF PATROON **S1126**

Rok "Fanny"

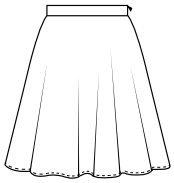

Maten:
34-52

Moeilijkheid:
2/5

Instructies:
NL

—digitaal—
PDF
—patroon—

v1.01.0

Algemene instructies

Heel erg bedankt!

Heel erg bedankt dat je voor dit patroon hebt gekozen! Heb je al eens PDF patroon gemaakt? Geen enkel probleem als het niet zo is; over 2 minuten weet je precies hoe het werkt!

Een beetje groener!

Er zijn verschillende manieren om PDF patronen aan te bieden en iedereen doet het op zijn eigen manier. Om zo min mogelijk dure inkt te verspillen, hebben wij gekozen om de patroondelen zodanig te plaatsen zodat je een minimum aan A4-tjes nodig heeft.

Je kiest er daarna voor om de patroondelen over te trekken of om bepaalde pagina's nog eens te printen, zodat u ze direct kunt uitknippen.

Benodigdheden

Onze PDF patronen zijn ontworpen om snel en eenvoudig in elkaar te zetten. Hiervoor je het volgende nodig:
- *A4 printer*
- *A4-blaadjes*
- *Papierschaar*
- *Rolletje plakband*
- *Potlood/pen*
- *Patroonpapier/overtrekpapier*

Kies je werkwijze

Je hebt twee manieren om de patroondelen te knippen;

A. Maak een **patroonblad**, zoals je vaak bij magazines krijgt. Daarna trek je de patroondelen over en knip je ze uit.

- *Je hebt slechts eenmaal alle A4-tjes nodig*
- *Je kan het patroonblad hergebruiken*

B. Print alle **patroondelen afzonderlijk**, zodat je ze direct kan uitknippen.

- *Het kost in totaal minder tijd*

Beide manieren staan uitgebreider beschreven op de volgende pagina. Kies een manier en volg de rest van de stappen.

<-- 5 cm. -->

BELANGRIJK:
Na het printen moet dit vierkant exact 5 x 5 cm. zijn. Als dat niet zo is, is het bestand niet op 100% formaat geprint. Hulp nodig? Mail ons!

<-- 5 cm. -->

Van PDF naar patroondelen

1. Print dit PDF bestand
BELANGRIJK: Zorg dat je de pagina's op ware grootte print, dus op 100% formaat. Schakel de optie "Aanpassen aan papierformaat" dus uit.

Na het printen kun je het formaat controleren door het vierkant op deze pagina te meten.

Tip: Je kan het bestand zonder kleur printen.

2. Knip de randen van het papier
Knip aan de zijden met **stippellijnen** de randen van het papier af, zie ✂

BELANGRIJK: Knip OP de lijnen, zodat je ook de lijn wegknipt. Doe dit zorgvuldig, zodat je niets van de patroonlijnen wegknipt.

Je kan uiteraard ook vouwen, maar dan ontstaan er dikkere gedeeltes op het patroonblad, wat minder fijn is bij het overtrekken.

3. Leg de pagina's aan elkaar en plak ze vast
Leg de zijden met dezelfde letters tegen elkaar; A tegen A, B tegen B etc. Pak een pagina, leg hem onder of boven de vorige en plak ze goed vast met plakband.

BELANGRIJK: Plaats de patroonlijnen van de verschillende pagina's zorgvuldig tegen elkaar, zodat de lijnen netjes door lopen.

Naadtoeslag

BELANGRIJK: Alle patroondelen zijn gemaakt zonder naadtoeslag. Wij raden aan om 1 tot 1,5 cm. extra voor de naad aan te knippen en 3 tot 4 cm. voor de zoom.

Hulp nodig? Geen probleem!

We hebben geprobeerd om het maken van het patroonblad ***zo eenvoudig mogelijk*** te houden, zodat u meer tijd kunt gebruiken voor het leukste onderdeel; het maken van het kledingstuk zelf!

Maar het kan natuurlijk altijd beter! Als je een opmerking over een patroon hebt of een vraag wilt stellen over het uitnaaien van het kledingstuk, stuur dan een mailtje naar ***info@madebyoranges.com***. Wij zullen je zo snel mogelijk helpen!

Meer patronen & magazines!

Onze PDF patronen, patronenmagazines en abonnementen vind je in onze webshop:

www.madebyoranges.com

My Image 22

B-Trendy 16

Miss Doodle 3

Patroonblad pagina-overzicht

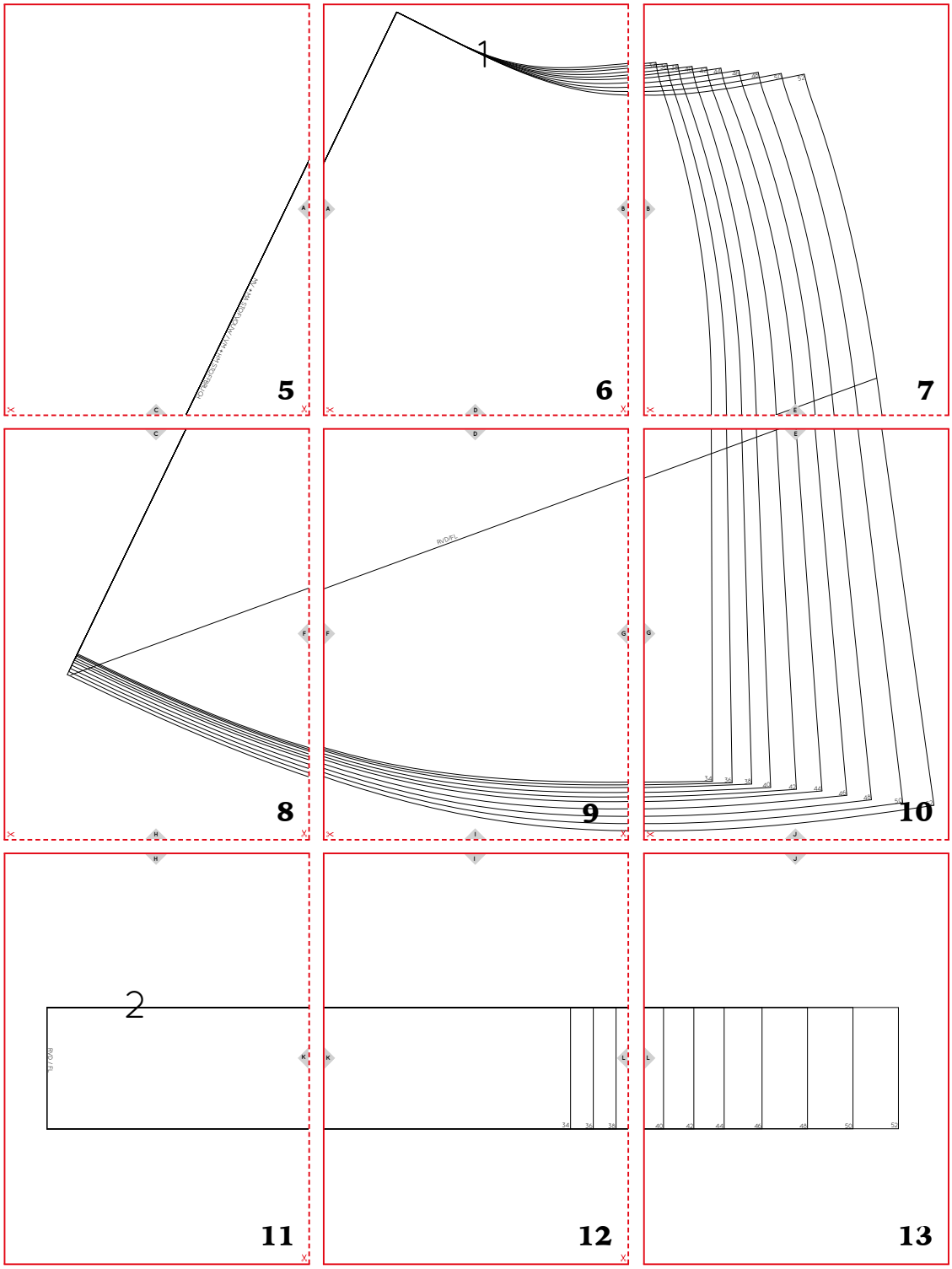

Kies je werkwijze

A. Maak een patroonblad

Je hebt hierbij eenmaal alle pagina's nodig. Je kan dus gewoon het hele bestand printen.

Leg en plak de pagina's aan elkaar, trek de patroondelen over met patroonpapier en knip ze uit.

B. Maak afzonderlijke patroondelen

Om de patroondelen direct uit te kunnen knippen, kun je de delen afzonderlijk printen. Hiervoor moet je sommige pagina's meerdere malen printen, zie hieronder.

1: p. 5,6,7,8,9,10
2: p. 11,12,13

Print voor elk patroondeel de genoemde pagina's, leg de pagina's van elk patroondeel aan elkaar en plak ze vast. Hierna kun je ze direct uitknippen.

Instructies

Maat: 34-36-38-40-42-44-46-48-50-52
Moeilijkheidsgraad: 2/5

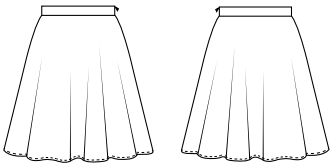

Stofverbruik:
110-110-115-120-125-130-135-140 cm.

Stofadvies:
- Linnen
- Linnen-Viscose

Roklengte: ± 65 cm.

Benodigdheden:
- Garen
- Blinde rits 22 cm
- Vlieseline® H200 interfacing

Patroondelen:
1. Voorpand/achterpand 2x
2. Tailleboord 2x

Instructies:
1. Strijk Vlieseline® op de belegdelen. Zie donkere delen op het stofschema. 2. Stik de rechterzijnaad. 3. Stik de rechterzijnaad van de tailleboord. 4. Stik de tailleboord aan de goede kant van het voor- en achterpand. 5. Stik de rits in de linkerzijnaad en op de helft van de tailleboord. 6. Vouw de tailleboord naar de binnenkant. 7. Stik de aanzetnaad met ingeslagen naad op de taillenaad vast. 8. Stik de linkerzijnaad van de tailleboord met ingeslagen naad op de bandjes van de rits vast (met kleine steekjes met de hand). 9. Stik een smalle zoom aan de onderkant van de rok.

Stofoplegging

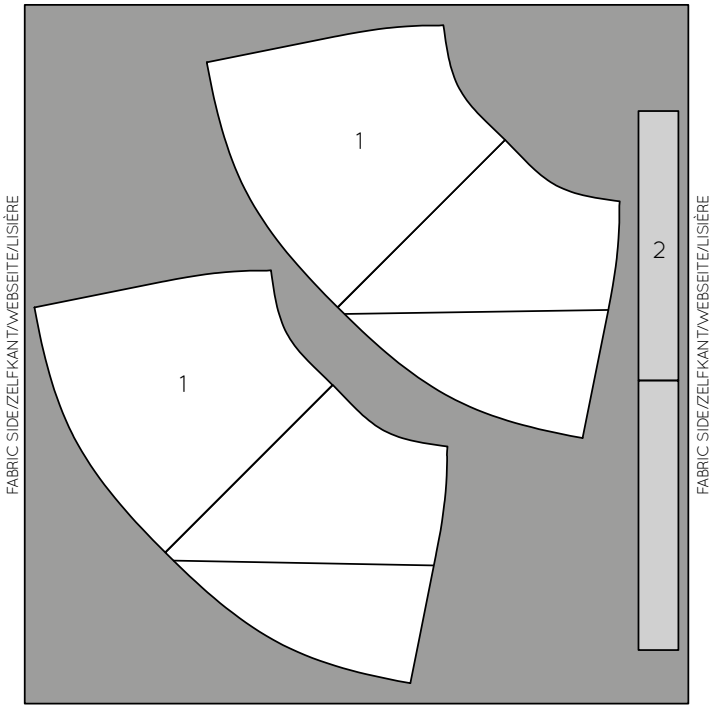

Maattabel

A. Bovenwijdte
B. Taillewijdte
C. Heupwijdte
D. Ruglengte

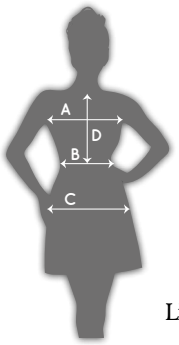

Kies hiernaast de patroonmaat die het meest in de buurt komt van de gemeten maat.

	34 US 4 UK 6	36 US 6 UK 8	38 US 8 UK 10	40 US 10 UK 12	42 US 12 UK 14	44 US 14 UK 16	46 US 16 UK 18	48 US 18 UK 20	50 US 20 UK 22	52 US 22 UK 24
A	83 cm. 32.7 "	87 cm. 34.3 "	91 cm. 35.8 "	95 cm. 37.4 "	99 cm. 39 "	103 cm. 40.6 "	108 cm. 42.5 "	113 cm. 44.5 "	118 cm. 46.5 "	124 cm. 48.8 "
B	66 cm. 26.0 "	69 cm. 27.2 "	72 cm. 28.3 "	76 cm. 29.9 "	80 cm. 31.5 "	84 cm. 33.1 "	89 cm. 35.0 "	94,5 cm. 37.2 "	101 cm. 39.8 "	107,5 cm. 42.3 "
C	92 cm. 36.2 "	95 cm. 37.4 "	98 cm. 38.6 "	101 cm. 39.8 "	105 cm. 41.3 "	109 cm. 42.9 "	113 cm. 44.5 "	117 cm. 46.1 "	122 cm. 48.0 "	127 cm. 50.0 "
D	41,5 cm. 16.3 "	41,7 cm. 16.4 "	41,9 cm. 16.5 "	42,1 cm. 16.6 "	42,3 cm. 16.7 "	42,5 cm. 16.7 "	42,7 cm. 16.8 "	42,9 cm. 16.9 "	43,1 cm. 17.0 "	43,3 cm. 17.0 "

Lichaamslengte: 170 cm.

MY IMAGE PDF PATROON

ROK "FANNY"

MAAT 34-52

A

MV + MA STOFVOUW / VM + HM STOFFBRUCH

C

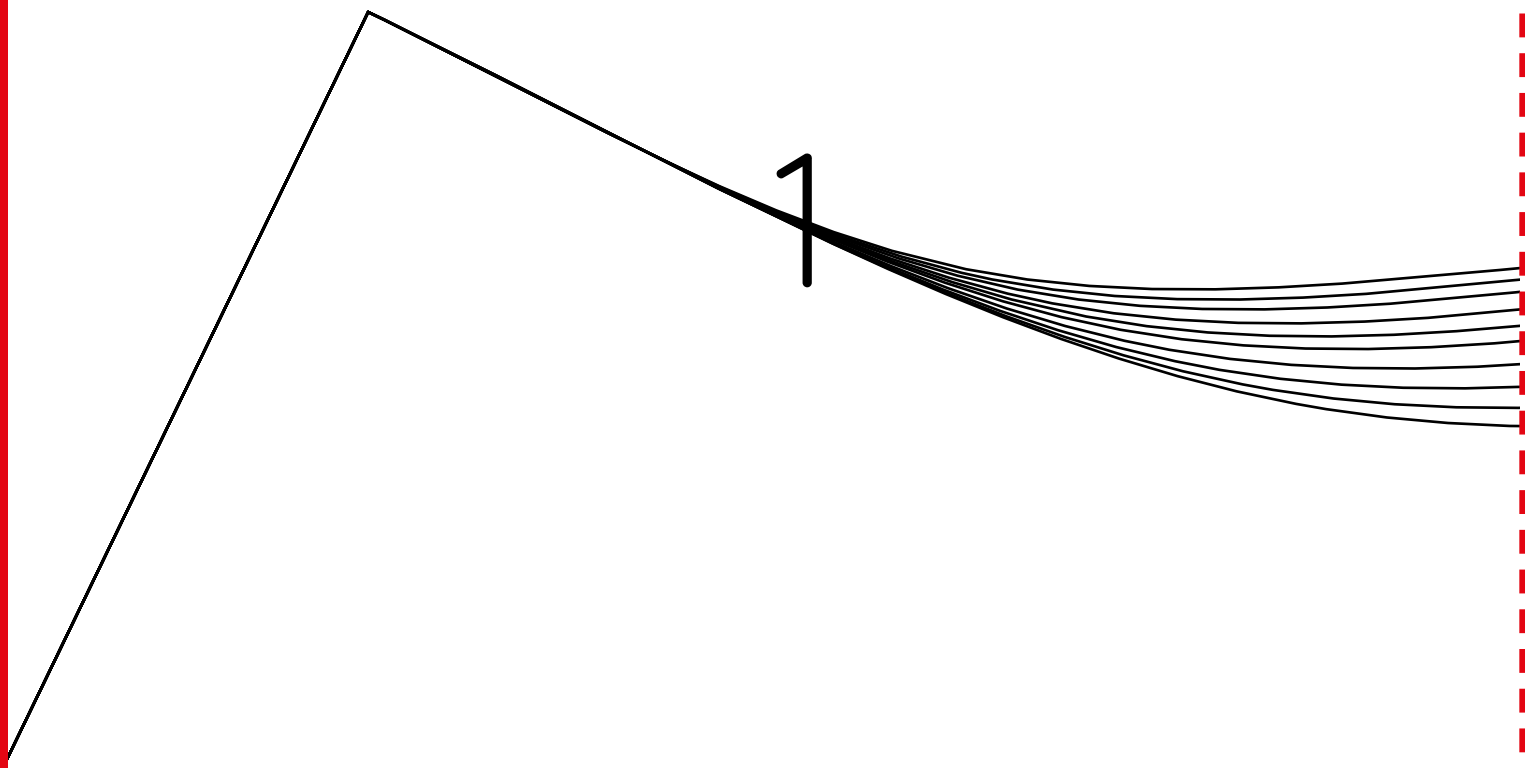

A

B

MY IMAGE PDF PATROON
ROK "FANNY"
MAAT 34-52

D

MY IMAGE PDF PATROON
ROK "FANNY"
MAAT 34-52

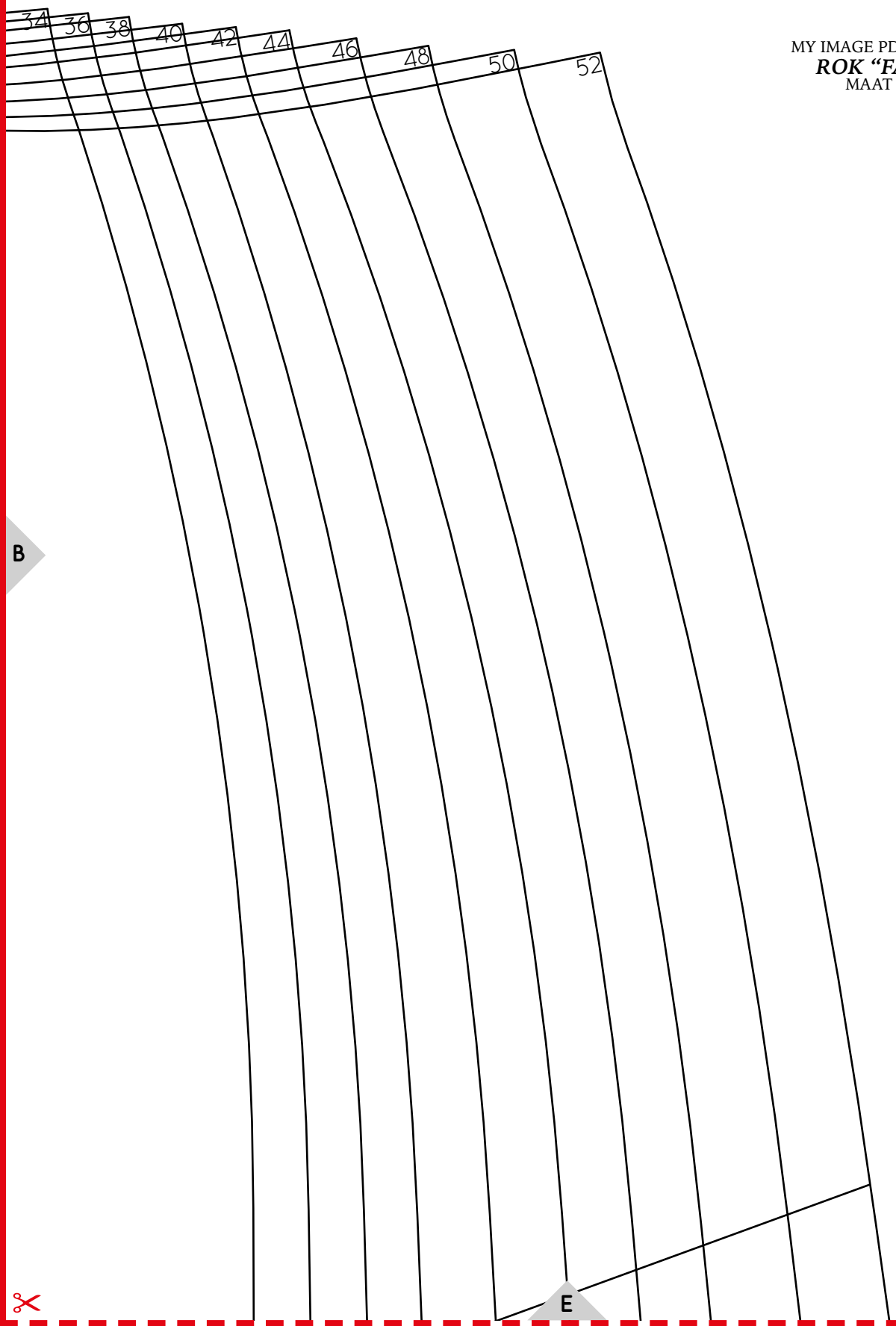

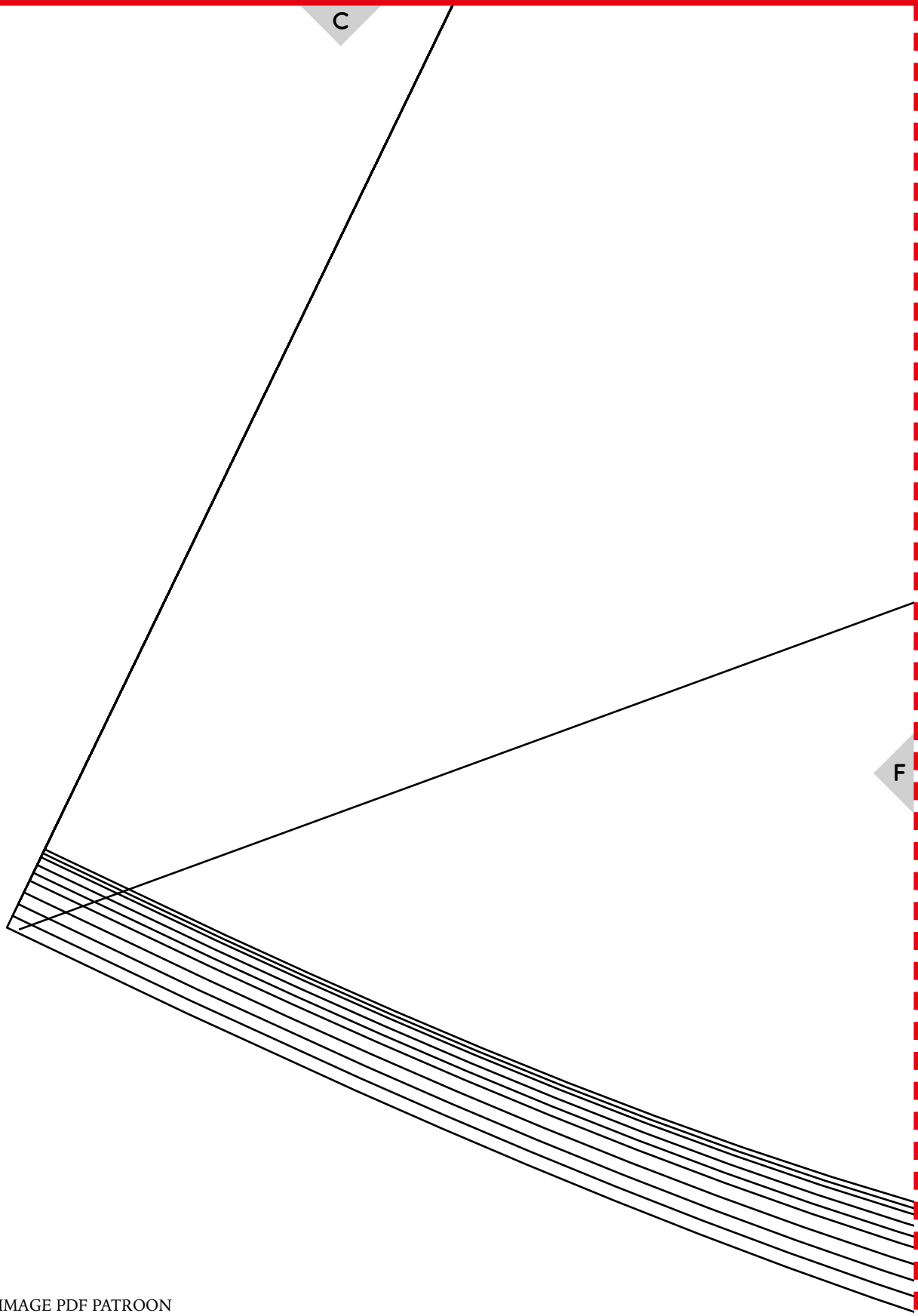

MY IMAGE PDF PATROON
ROK "FANNY"
MAAT 34-52

H

D

RVD/FL

MY IMAGE PDF PATROON
ROK "FANNY"
MAAT 34-52

F

G

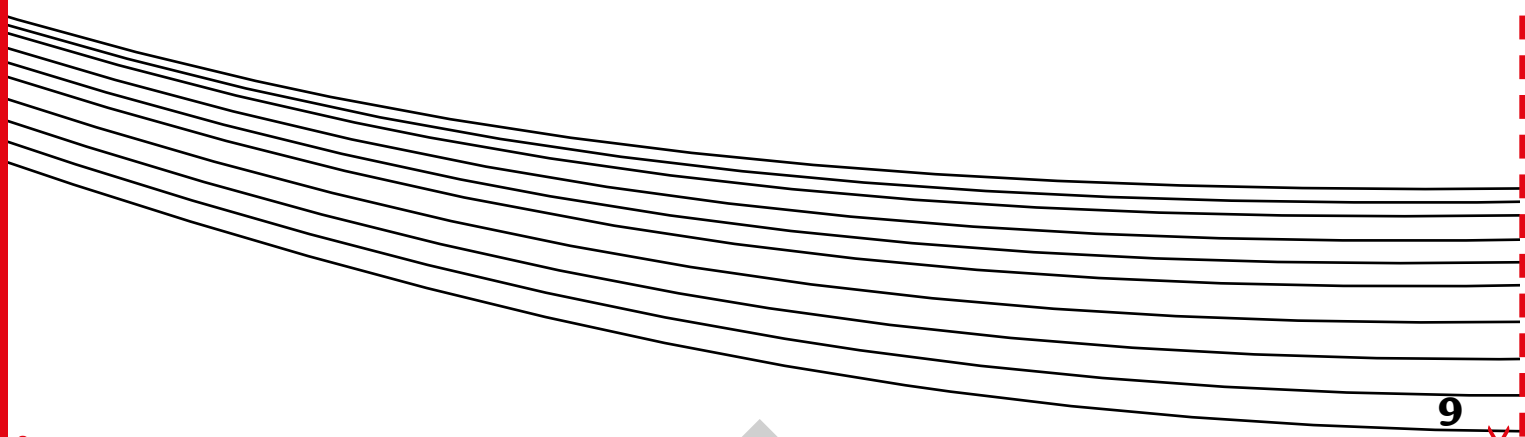

I

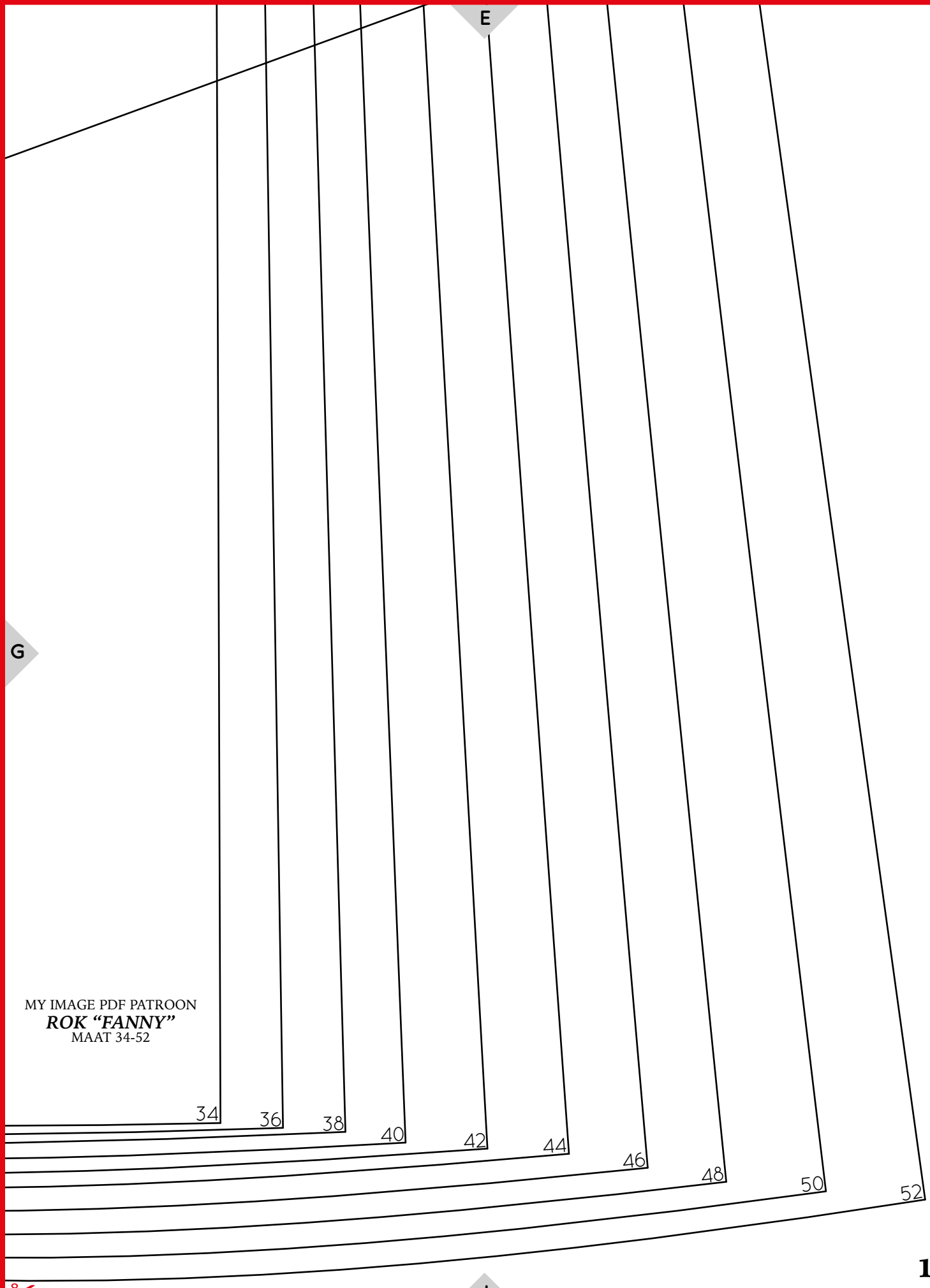

MY IMAGE PDF PATROON
ROK "FANNY"
MAAT 34-52

H

2

RVD / FL

K

MY IMAGE PDF PATROON
ROK "FANNY"
MAAT 34-52

I

K

L

34 36 38

MY IMAGE PDF PATROON
ROK "FANNY"
MAAT 34-52

J

MY IMAGE PDF PATROON
ROK "FANNY"
MAAT 34-52

L

40	42	44	46	48	50	52